LIFT-UP & GASVEREN

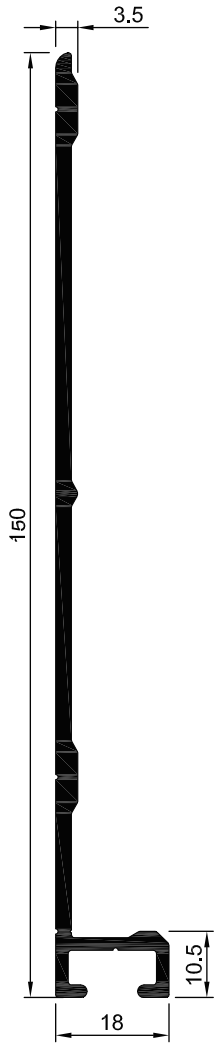

425 194
1220 gr / m
5.5 m anod/brute

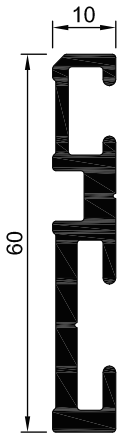

425 134
861 gr / m
5.5 m anod/brute

67352.10
811 gr / m
5.0 m anod

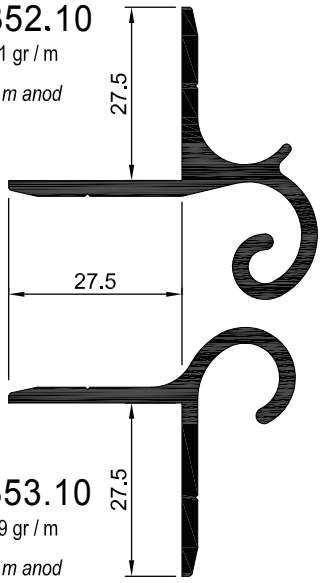

67353.10
619 gr / m
5.0 m anod

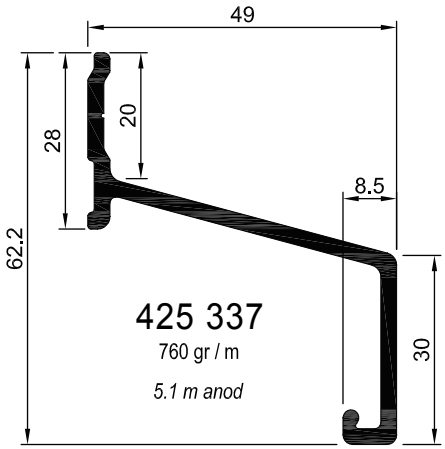

425 337
760 gr / m
5.1 m anod

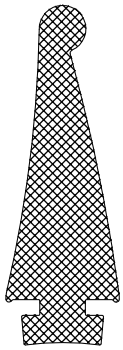

274 040

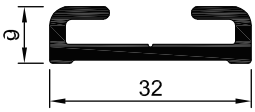

425 146
370 gr / m
5.5 m anod/brute

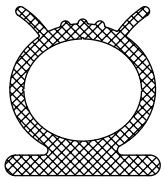

274 041

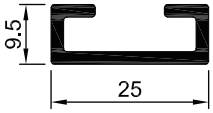

254750
260 gr / m
5.0 m brute

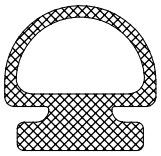

463305

RUBBERS

artikelnr.	uitvoering / materiaal	lengte mm	gewicht kg
274041000	Rubber voor profiel 425134 / 425146	25.000	3,125
274040000	Rubber voor profiel 425134 / 425194	5.500	4,300
463305	Rubber voor profiel 254750	12.500	5,250