425 684
4450 gr / m

4.5 m brute

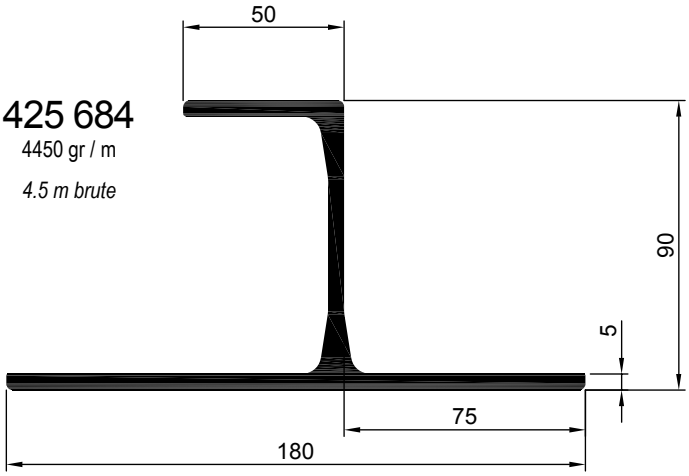

425 334
3612 gr / m

*

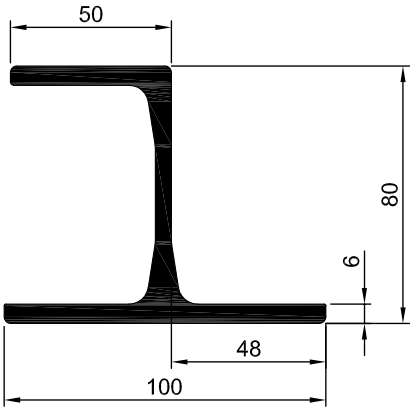

425 335
3427 gr / m

4.5 m brute

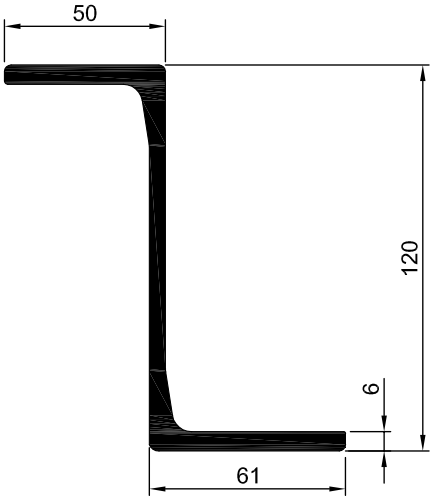

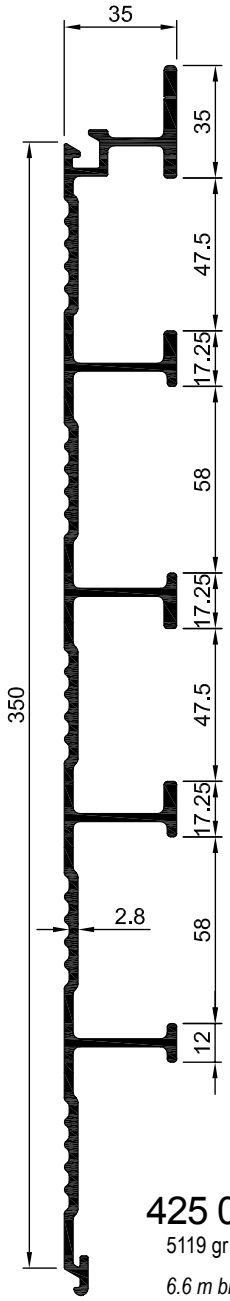

425 084
5119 gr / m

6.6 m brute